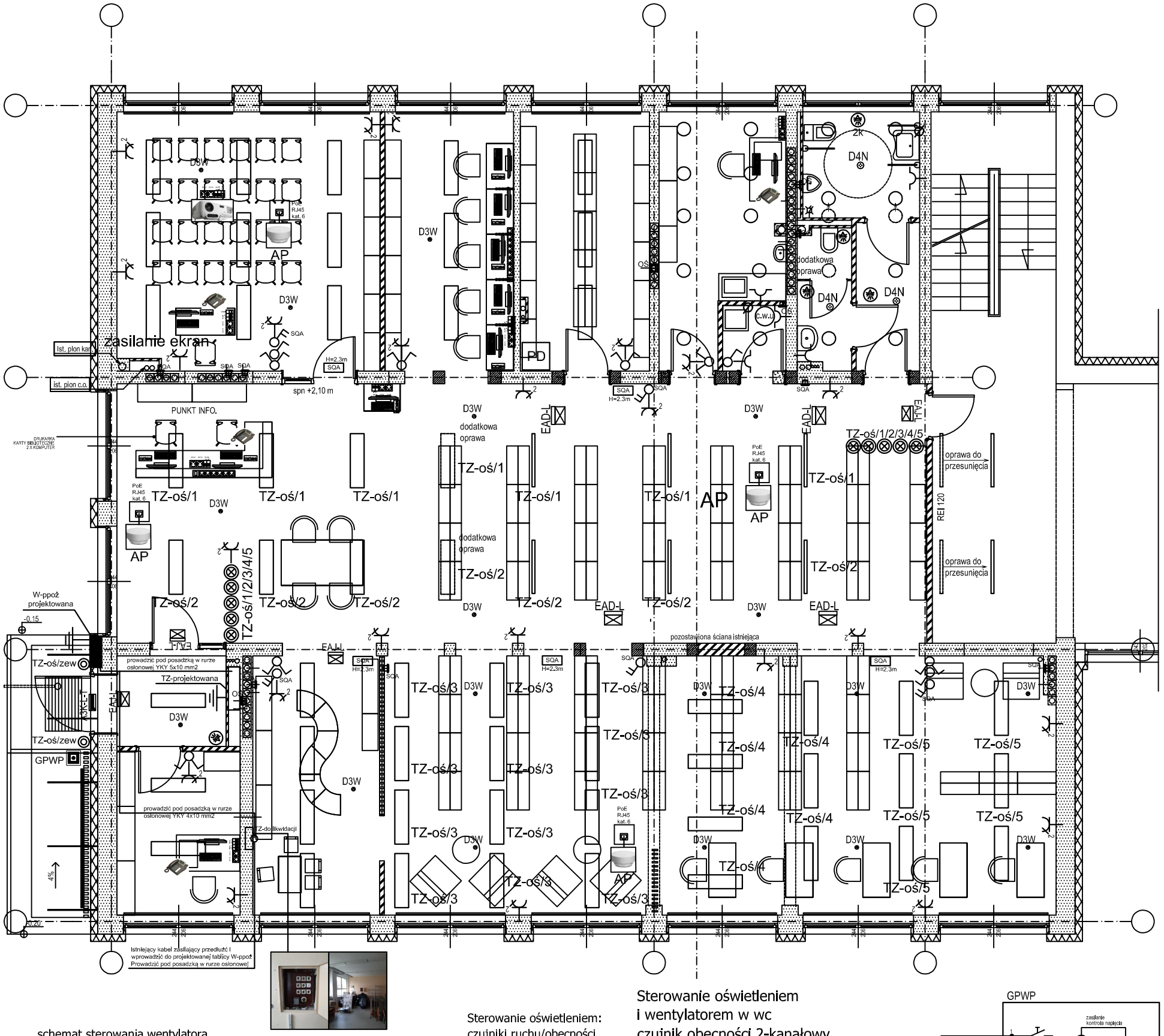

schemat sterowania wentylatora wywiewnego przez czujnik SQA

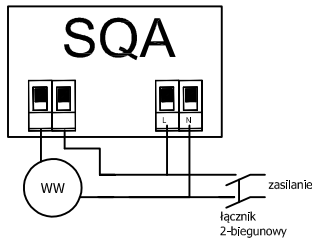

Sterowanie oświetleniem: czujniki ruchu/obecności

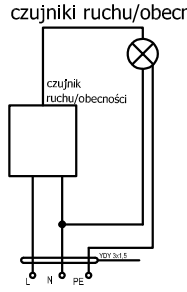

Sterowanie oświetleniem i wentylatorem w wc czujnik obecności 2-kanałowy

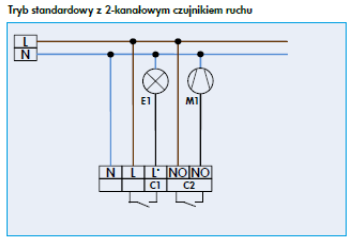

GPWP

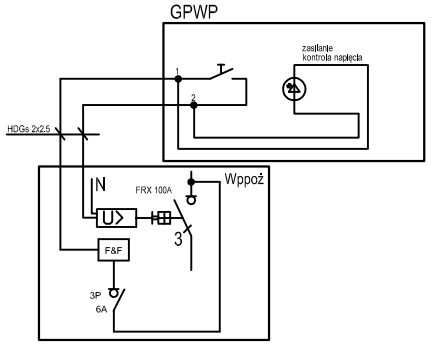

LEGENDA OPRAW AWARYJNYCH I EWAKUACYJNYCH	
D3N	Oprawa awaryjna ostrząca, 3 x 1W LED Średnica oprawy 120 mm, wysokość 55 mm Do pracy z ceramicznym rozładowczym źródłem światła wysokiej Wykonanie: tworzywo sztuczne, nakrywa przezroczysta
D4N	Oprawa awaryjna ostrząca, 4 x 1W LED IP65 Średnica oprawy 120 mm, wysokość 55 mm Montaż natynkowy Wykonanie: tworzywo sztuczne, nakrywa przezroczysta
A3K-L-T	Oprawa awaryjna 4 x 1W LED IP65, asymetryczna(lt. "T") Wymiary: dł. 200 mm, szer. 141 mm, wys.55 mm Przeznaczona do pracy w ciekłotemperaturach Montaż natynkowy Wykonanie: zdlewiejąca w silnym blasku, klosz odlewany
EAJ-L	Oprawa ewakuacyjna awaryjna IP 20, 16 x 1W LED Wymiary: dł. 324 mm, szer. 44 mm, wys. 240 mm Montaż natynkowy Wykonanie: skorbitkam wodoszczelne silikonowe uszczelnione (klasa zdlewiejąca)
EAD-L	Oprawa ewakuacyjna dwustronna IP 20, 16 x 1W LED Wymiary: dł. 324 mm, szer. 44 mm, wys. 240 mm Montaż natynkowy Wykonanie: skorbitkam wodoszczelne silikonowe uszczelnione (klasa zdlewiejąca)

- przycisk z ograniczonym dostępem jako GPWP
- łącznik 2-biegunowy
- łącznik świecznikowy
- łącznik 1-biegunowy
- przycisk podświetlany światło
- gniazdo 230V 16A
- gniazdo 230V 16A IP-44
- czujnik ruchu/obecności
- miescowa szyna wyrównawcza
- telefon IP lub SIP
- czujnik zanieczyszczenia powietrza
- oprawa istniejaca
- dodatkowa oprawa
- oprawa istniejaca
- oprawa do przesunięcia
- oprawa istniejaca
- oprawa do przesunięcia
- dodatkowa oprawa
- oprawa projektowana LED IP65
- Wentylator ścienny wywiewny V-50 m³/h;Pel.21W/230V Waga =1,5kg±10% umieszczony pod stropem

UWAGA:
WSZYSTKIE WYMIARY NALEŻY SPRAWDZIĆ NA BUDOWIE NIE NALEŻY ODMIERZAĆ WYMIARÓW Z RYSUNKU.
W RAZIE NIEZGODNOŚCI NALEŻY SKONTAKTOWAĆ SIĘ Z PROJEKTANTEM.
RYSUNEK ROZPATRYWAĆ ŁĄCZNIE Z ODPOWIADAJĄCYMI MU RYSUNKAMI BRANŻOWYMI I OPISEM TECHNICZNYM

Inwestor:
URZĄD GMINY KŁECKO
UL. DWORCOWA 14 62-270 KŁECKO

Tytuł projektu:
PRZEBUDOWA I ADAPTACJA POMIESZCZEŃ W BUDYNKU BYŁEGO GIMNAZJUM NA POTRZEBY BIBLIOTEKI
UL. GNIEŹNIENSKA 7a, 62-270 KŁECKO

Projektant:
PP.MG
MARIUSZ GRAMOWSKI
PRACOWNIA PROJEKTOWA
UL. OSTROROGA 2/1 60-349 POZNAŃ

Status projektu: PROJEKT BUDOWLANY

Data: MARZEC 2020	Branża: INSTALACJE ELEKTRYCZNE		
Opracował:	Specjalność:	Nr uprawnień:	Podpis:
mgr inż. Maciej Galantowicz	elektryczna	WKP/0304/POOE/04	
mgr inż. Robert Pacanowski			
Sprawdził			

Nazwa rysunku: RZUT PRZYZIEMIA - INSTALACJA ELEKTRYCZNA

Skala:	Numer rysunku:
1:100	E-1